No	部 品 名 称	部 品 / 型 式	材 質	備 考
1	自動式アクチュエータ	687_40Z_1_2/N		常時 「閉」
2	ボディ	K600_40D8F40_40_152	SUS316L	電解研磨仕上
3	ISO-1.5Sヘルール		SUS316L	電解研磨仕上
4	ダイアフラム	600_40M_5M	PTFE/分離型	裏側ゴム部:EPDM

概 略 仕 様		
1	使用流体圧力	0～0.6 (MPaG)
2	使用温度範囲	-10～100 (℃)
3	最高洗浄温度	max.150 (℃)
4	駆動圧力範囲	0.55～0.7 (MPaG)

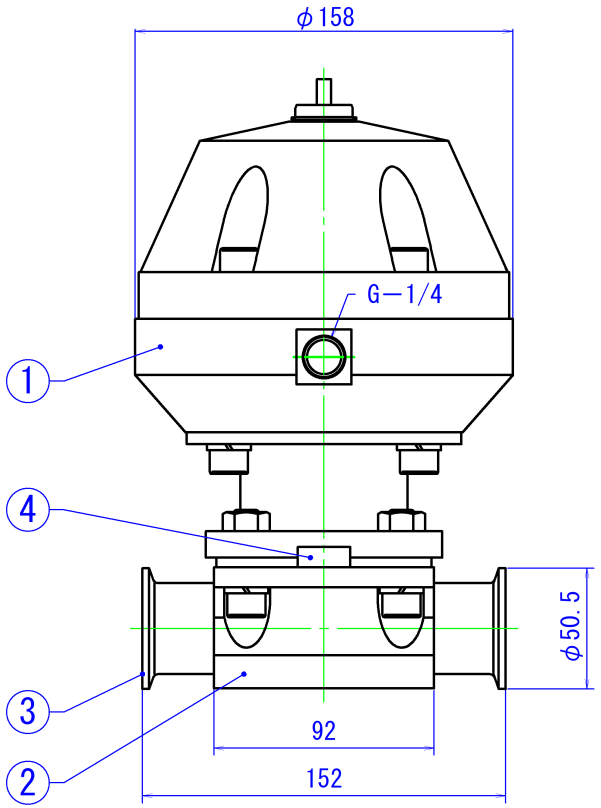

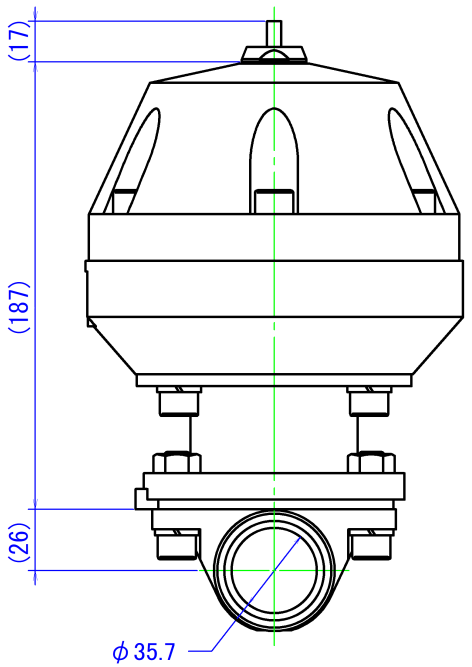

水平取付時の取付姿勢

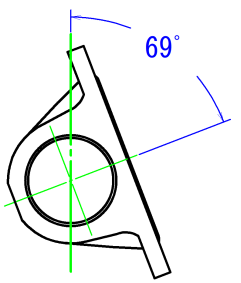

旧図面No.K81041

指示無き	C面	
	R面	
○	▱	
//	⊥	

普通寸法許容公差± 区分	精級	中級	粗級
～ 6	0.05	0.08	0.2
～ 18	0.08	0.10	0.3
～ 50	0.10	0.15	0.4
～ 180	0.20	0.30	0.8
～ 500	0.30	0.50	1.2
～1000	0.60	1.00	2.5

REV.	DATE	REV. REASON	CHECK
×			
×			
×			

I.O.Technologies

MODEL: 687/40/D8F405M-1-1-2-M

MATERIAL:

Date: 2020.05.08

TITEL: GEMU社製_自動式(687型) 2方ダイアフラムバルブ 口径1.5S

APPROVED: K. OHTA | CHECKED: K. OHTA | DESIGNED: A. SUZUKI

DRAWING No.: G68740D8F405M-112-152_R00

SCALE (A4): 1/3