No	部 品 名 称	部 品 / 型 式	材 質	備 考
1	手動式アクチュエータ	9673_50Z_0_4TS	SCS13	ハンドル部:ウルテム1000
2	ボディ	K600_50D3540_50_167	SUS316L	電解研磨仕上
3	ISO-2.0Sヘルール		SUS316L	電解研磨仕上
4	ダイアフラム	600_50M_5M	PTFE/分離	裏側ゴム部:EPDM

概 略 仕 様		
1	使用流体圧力	0～0.6(MPaG)
2	使用温度範囲	-10～100 (℃)
3	最高洗浄温度	max.150 (℃)

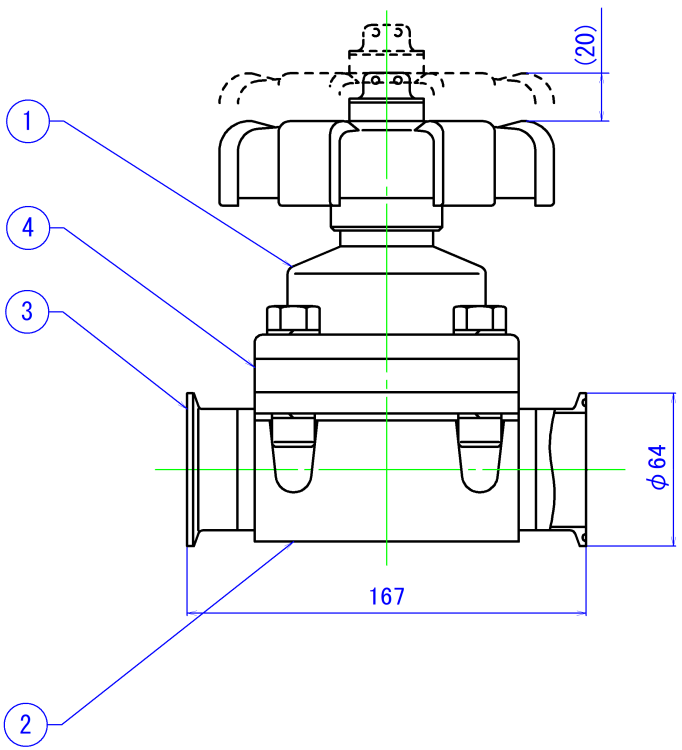

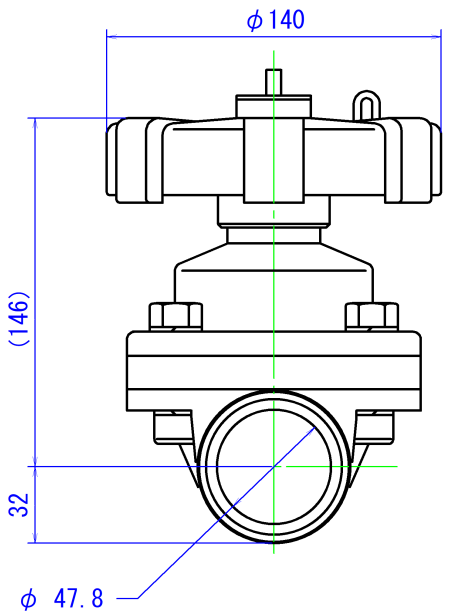

水平取付時の取付姿勢

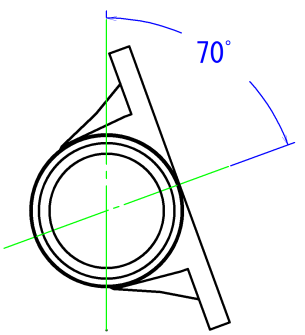

旧図面NO.K00012

指示無き	C面	R面	○	▱	//	⊥

普通寸法許容公差±			
区分	精級	中級	粗級
～ 6	0.05	0.08	0.2
～ 18	0.08	0.10	0.3
～ 50	0.10	0.15	0.4
～ 180	0.20	0.30	0.8
～ 500	0.30	0.50	1.2
～1000	0.60	1.00	2.5

REV.	DATE	REV. REASON	CHECK
×			
×			
×			

I.O.Technologies

MODEL	673/50/D35405M-0-1-2
MATERIAL	
Date	2020.05.19
TITEL	GEMU社製_手動式(673型) 2方ダイアフラムバルブ 口径2.0S
APPROVED	K. OHTA
CHECKED	K. OHTA
DESIGNED	A. SUZUKI
DRAWING No.	G67350D35405M-012-167_R00
SCALE (A4)	1/3