No.	部 品 名 称	部 品 / 型 式	材 質	備 考
1	手動式アクチュエータ	9673_40Z_0_3TS	SCS13	ハンドル部:ウルテム1000
2	ボディ	K600_40D8F40_40_152	SUS316L	電解研磨仕上
3	ISO-1.5Sヘルール		SUS316L	電解研磨仕上
4	ダイアフラム	600_40M_5M	PTFE/分離型	裏側ゴム部:EPDM

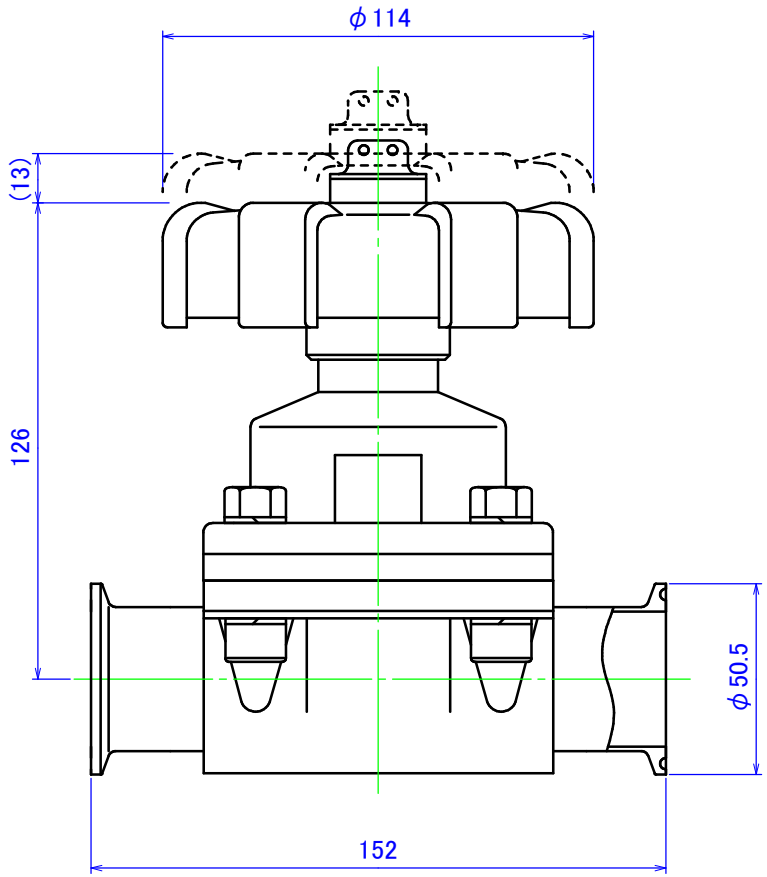

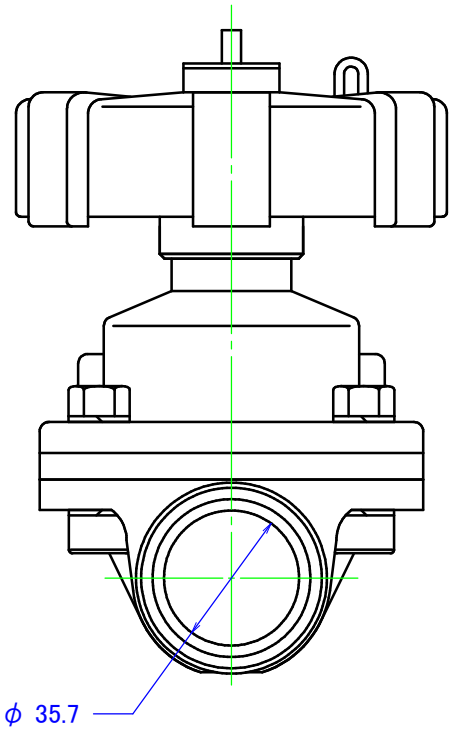

概 略 仕 様		
1	使用流体圧力	0～0.6 (MPaG)
2	使用温度範囲	-10～100 (℃)
3	最高洗浄温度	max.150 (℃)

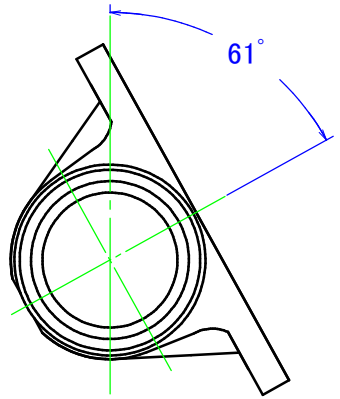

水平取付時の取付姿勢

旧図面番号:K80011

指示無き		普通寸法許容公差±			
C面		区分	精級	中級	粗級
R面		～ 6	0.05	0.08	0.2
		～ 18	0.08	0.10	0.3
		～ 50	0.10	0.15	0.4
		～ 180	0.20	0.30	0.8
		～ 500	0.30	0.50	1.2
		～1000	0.60	1.00	2.5

REV.	DATE	REV. REASON	CHECK
×			
×			
×			

I.O.Technologies

MATERIAL	Date	TITEL	MODEL
	2020.04.20	GEMU社製_手動式(673型) 2方ダイアフラムバルブ 口径1.5S	673/40/D8F405M-0-1-2

APPROVED	CHECKED	DESIGNED	DRAWING No.	SCALE (A4)
K. OHTA	K. OHTA	A. SUZUKI	G67340D8F405M-012-152_R00	1/2