No	部 品 名 称	部 品 / 型 式	材 質	備 考
1	自動式アクチュエータ	9625_10D_1_1/N		常時「閉」
2	ボディ	K600_15D8H40_10_110	SUS316L	電解研磨仕上
3	ISO-15Aヘルール		SUS316L	電解研磨仕上
4	ダイアフラム	600_10M_5M	PTFE/分離型	裏側ゴム部:EPDM

概 略 仕 様		
1	使用流体圧力	0～0.6 (MPaG)
2	使用温度範囲	-10～100 (℃)
3	最高洗浄温度	max.150 (℃)
4	駆動圧力範囲	0.5～0.7 (MPaG)

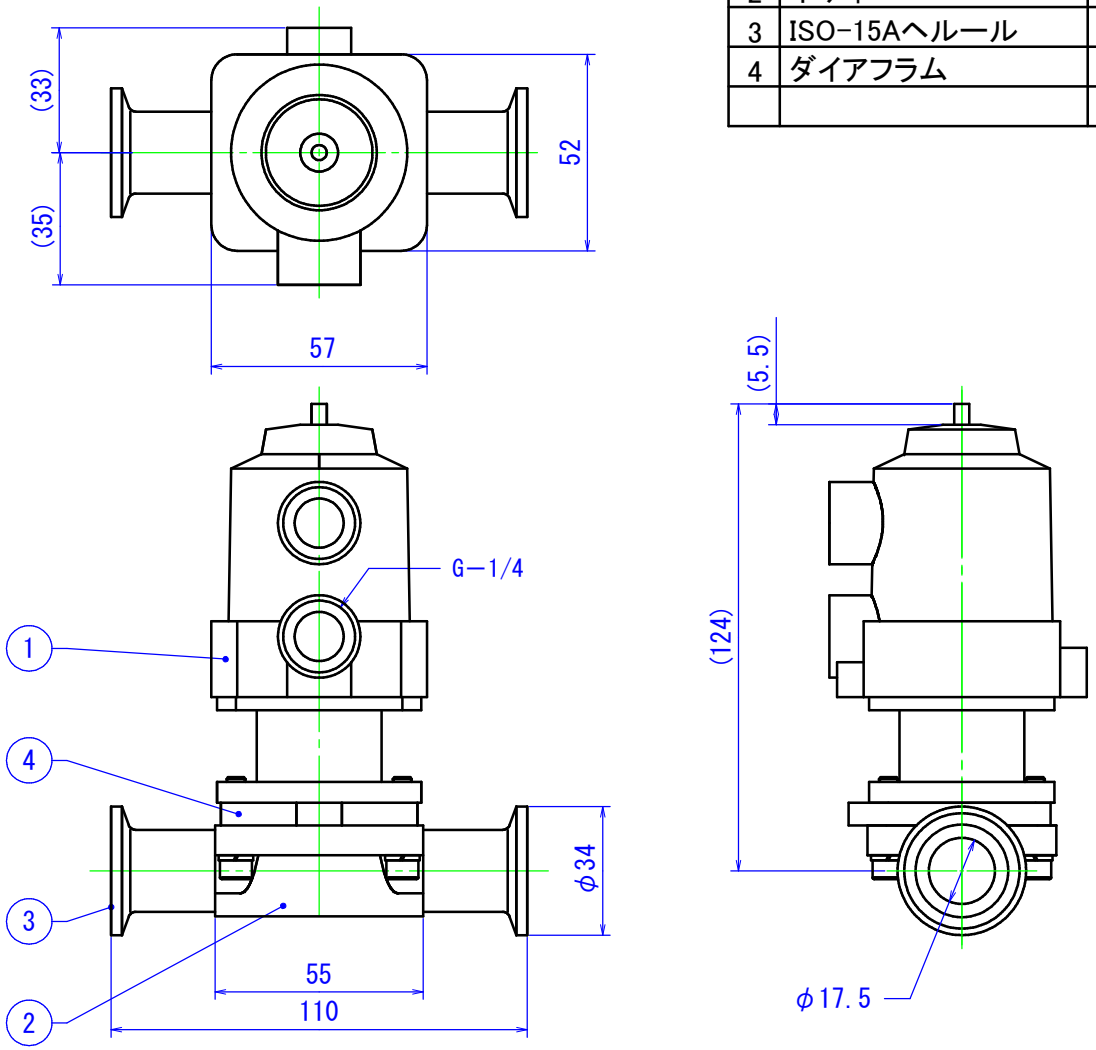

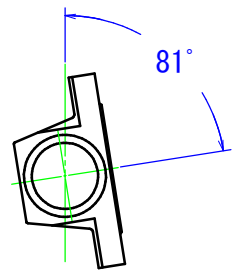

水平取付時の取付姿勢

指示無き		普通寸法許容公差± 区分	精級	中級	粗級
C面		～ 6	0.05	0.08	0.2
R面		～ 18	0.08	0.10	0.3
○	▱	～ 50	0.10	0.15	0.4
//	⊥	～ 180	0.20	0.30	0.8
		～ 500	0.30	0.50	1.2
		～1000	0.60	1.00	2.5

REV.	DATE	REV. REASON	CHECK
×			
×			
×			

I.O.Technologies

MATERIAL	Date	TITEL	MODEL
	2020.04.20	GEMU社製_自動式(625型) 2方ダイアフラムバルブ 口径15A	625/15/D8H405M-1-1-2-M

APPROVED	CHECKED	DESIGNED	DRAWING No.	SCALE (A4)
K. OHTA	K. OHTA	A. SUZUKI	G62515D8H405M-112-110_R00	1/2