No	部 品 名 称	部 品 / 型 式	材 質	備 考
1	手動式アクチュエータ	9601_8D_0_0TS	SCS13	ハンドル部:ウルテム1000
2	ボディ	K600_08D5940_8_90	SUS316L	電解研磨仕上
3	3A-1/4″ヘルール		SUS316L	電解研磨仕上
4	ダイアフラム	600_8M_54	PTFE/一体型	裏側ゴム部:EPDM

概 略 仕 様		
1	使用流体圧力	0～0.6 (MPaG)
2	使用温度範囲	-10～100(℃)
3	最高洗浄温度	max.150(℃)

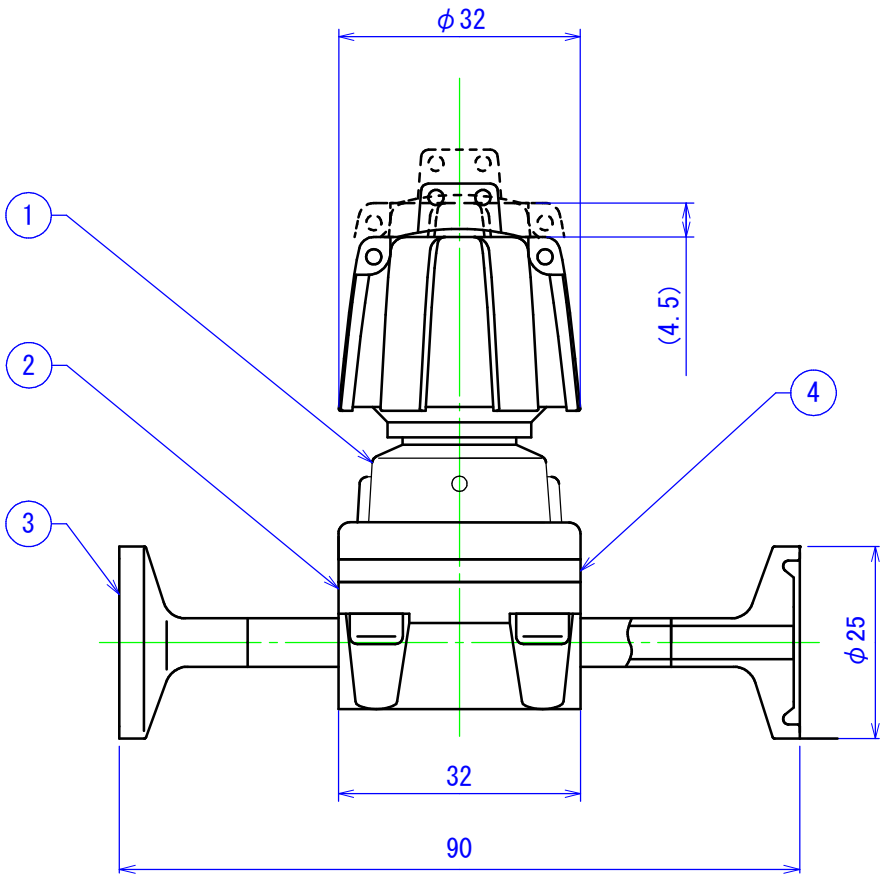

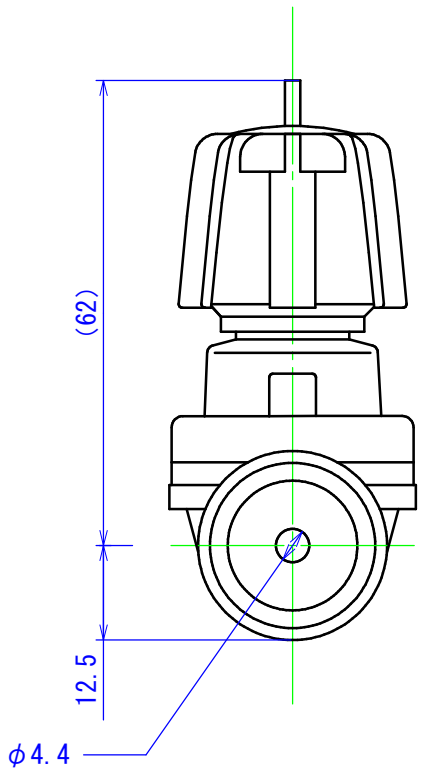

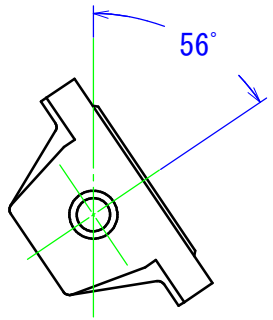

水平取付時の取付姿勢

旧図面No. K00024

指示無き		普通寸法許容公差±			
C面		区分	精級	中級	粗級
R面		～ 6	0.05	0.08	0.2
		～ 18	0.08	0.10	0.3
○	▱	～ 50	0.10	0.15	0.4
		～ 180	0.20	0.30	0.8
//	⊥	～ 500	0.30	0.50	1.2
		～1000	0.60	1.00	2.5

REV.	DATE	REV. REASON	CHECK
×			
×			
×			

I.O.Technologies

MODEL 601/8/D594054-0-1-2/4.4

MATERIAL

Date 2020.04.20

TITEL GEMU社製_手動式(601型) 2方ダイアフラムバルブ_口径3A-1/4″(φ4.4)

APPROVED K. OHTA | CHECKED K. OHTA | DESIGNED A. SUZUKI

DRAWING No. G60108D594054-012-090/4.4

SCALE (A4) 1/1